TOSHIBA （'95,10　174）　2001,04,　174

※施工上の注意とご使用上の注意はカタログ・取扱説明書をお読みください。

部番	部品名	個数	材質	摘要
1	電池ケース	1	耐熱P.P.	
2	接続端子	1		
3	(+)リード線	1		φ0.18/30芯 耐熱線(赤)
4	(−)リード線	1		φ0.18/30芯 耐熱線(黒)
5	ヒューズ	1		5A
6	銘板	1	アート紙	
7	お願いラベル	1	上質紙	
8				

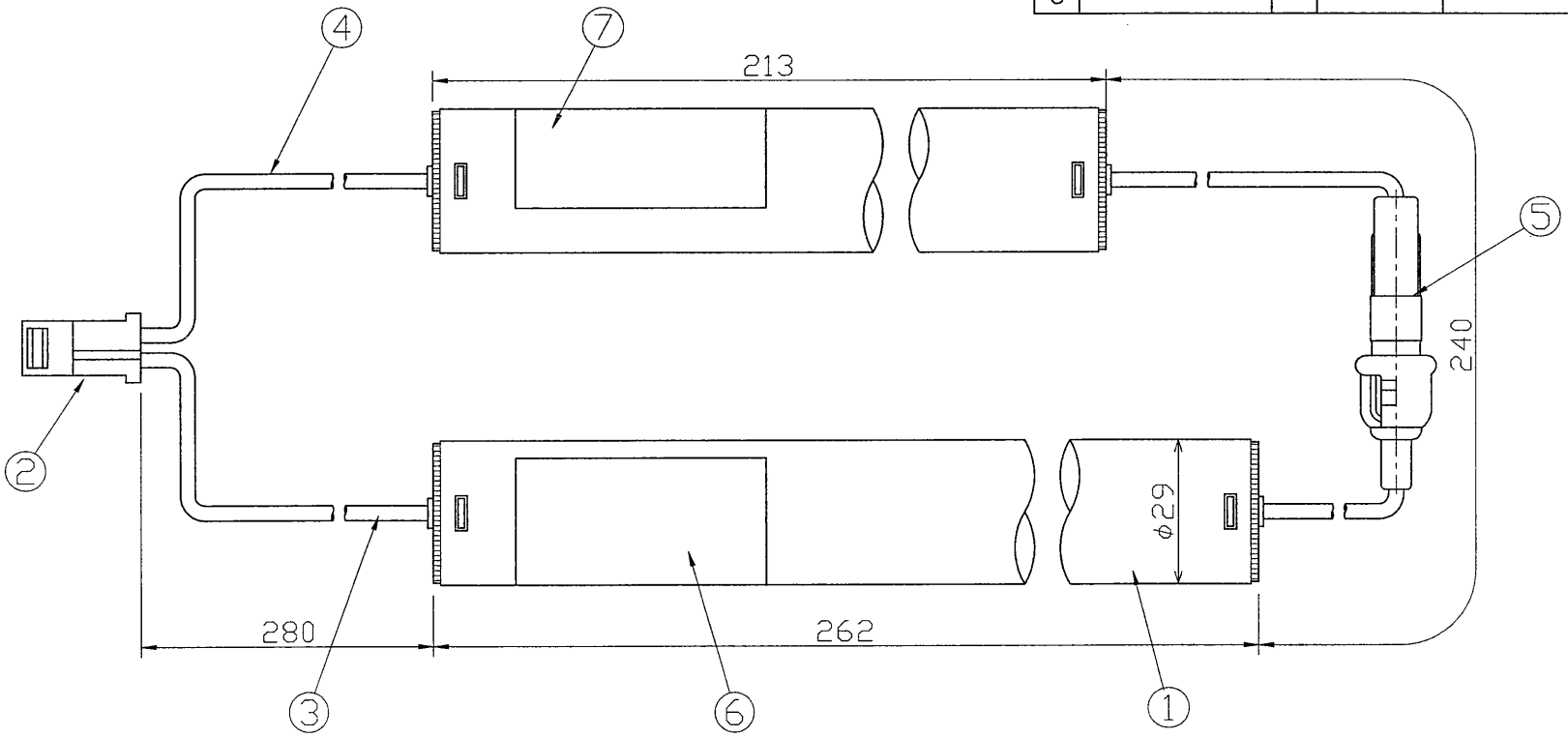

電圧(V)		質量(g)	形名	5.4NR-CH-LE
		700	品名	東芝非常灯電池 (10.8V 2300mAh)
設計	担当	検図	承認	図番 F9776/B 発行
井上	井上	松田	鹿倉	東芝ライテック株式会社
単位 mm		第三角法		