※施工上の注意とご使用上の注意はカタログ・取扱説明書をお読みください。

E 27035

142

部番	部品名	個数	材質	摘要
1	電池ケース	1	スチロール	白
2	(+)ソケット端子	1		
3	(−)ソケット端子	1		
4	ヒューズホルダー	1		
5	ヒューズ	1	ガラス	5A
6				
7				
8				

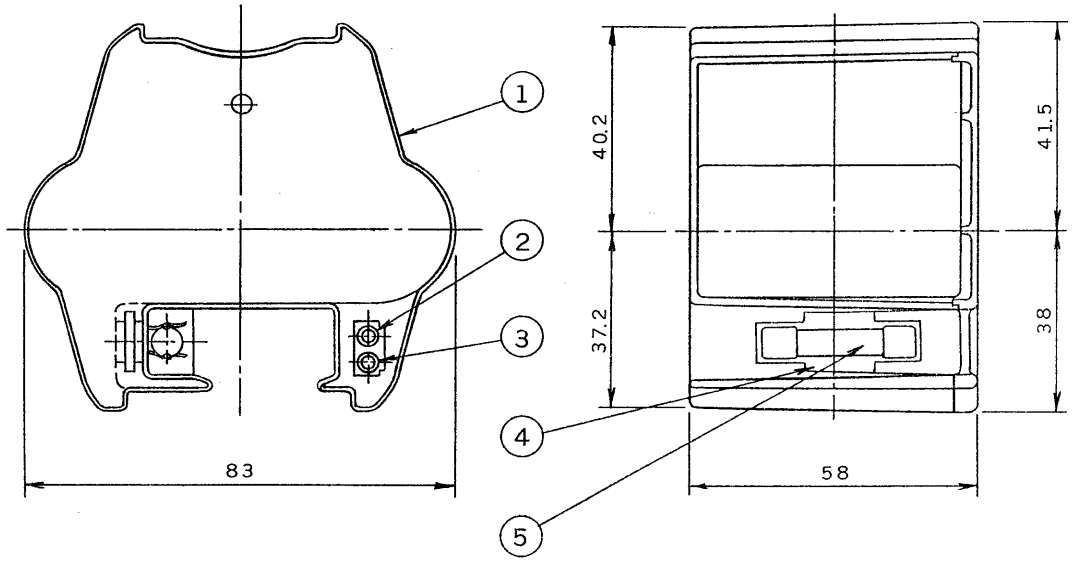

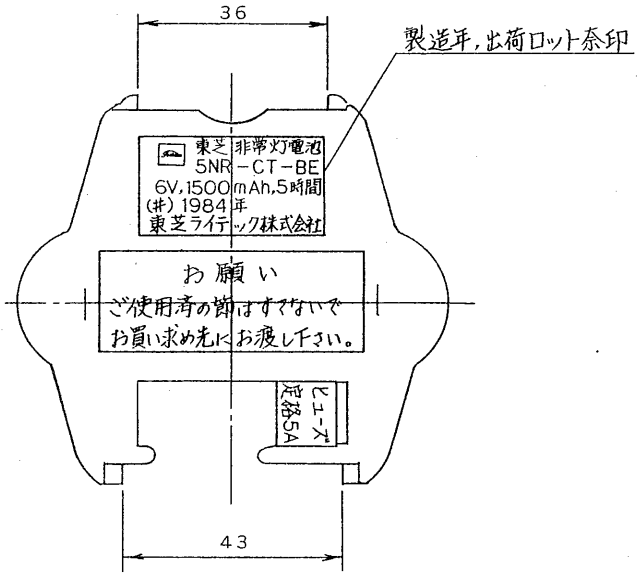

電圧		質量	形名	5NR−CT−BE
			品名	東芝非常灯電池 (6V1800mAh)
設計	担当	検図	承認	図番 F9697/A
山田	山田	元橋	松下	発行
単位 mm		第三角法		東芝ライテック株式会社