E 27035　　S. 63. 5(D)

※施工上の注意とご使用上の注意はカタログ・取扱説明書をお読みください。

部番	部品名	個数	材質	摘要
1	電池ケース	1	スチロール	白
2	(＋)ソケット端子	1	BsP	メッキ
3	(－)ソケット端子	1	BsP	メッキ
4	ヒューズホルダー	1		
5	ヒューズ	1	ガラス	5A
6	銘板	1	テトロンフィルム	
7	お願いラベル	1	上質紙	
8				

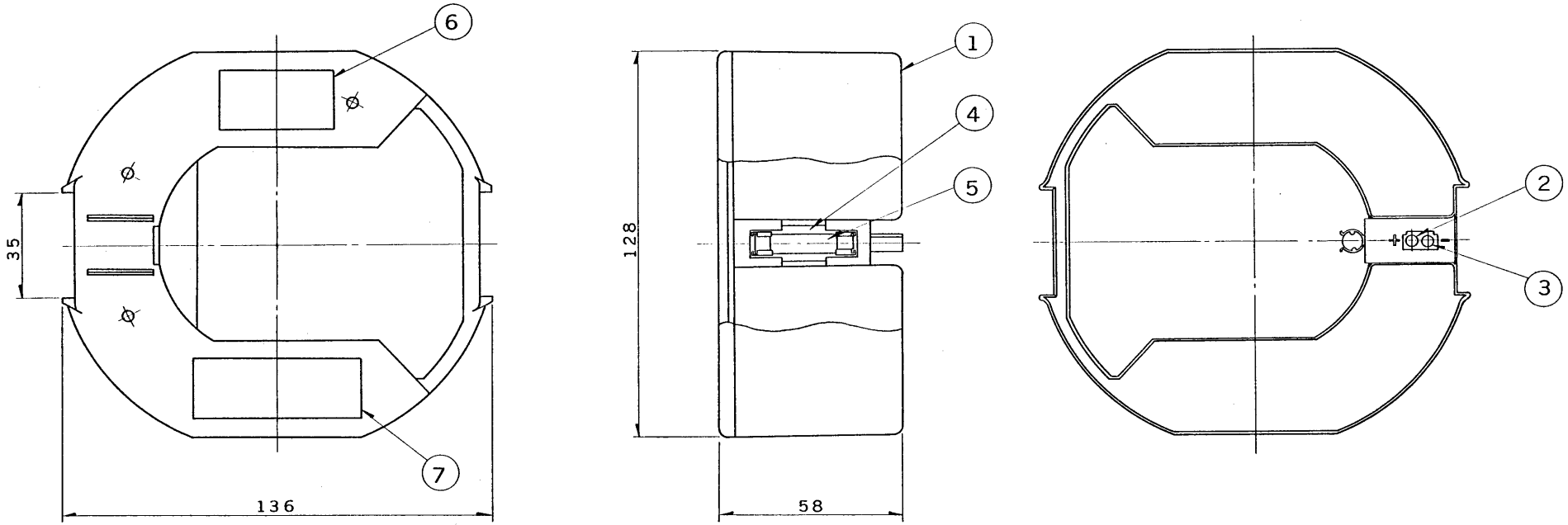

電圧		重量	形名	8NR－CU－RN
			品名	東芝非常灯電池 (9.6V2000mAh)
設計	担当	検図	承認	図番 F9504／A 発行
山田	山田	元橋	松下	
単位 mm		第三角法		東芝ライテック株式会社