DAIKO

スポットライト

型番 DSL-2659XD

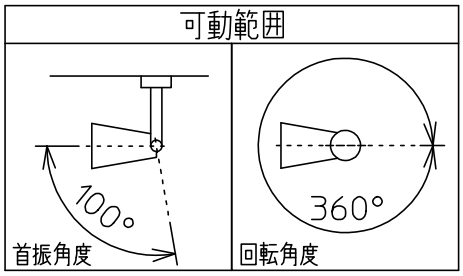

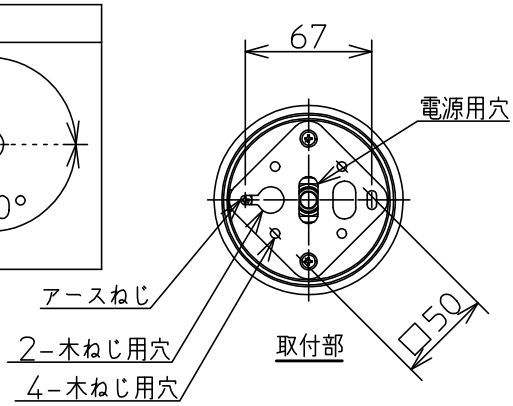

姿図

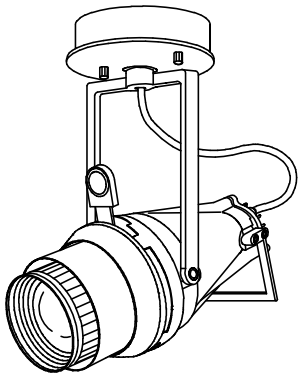

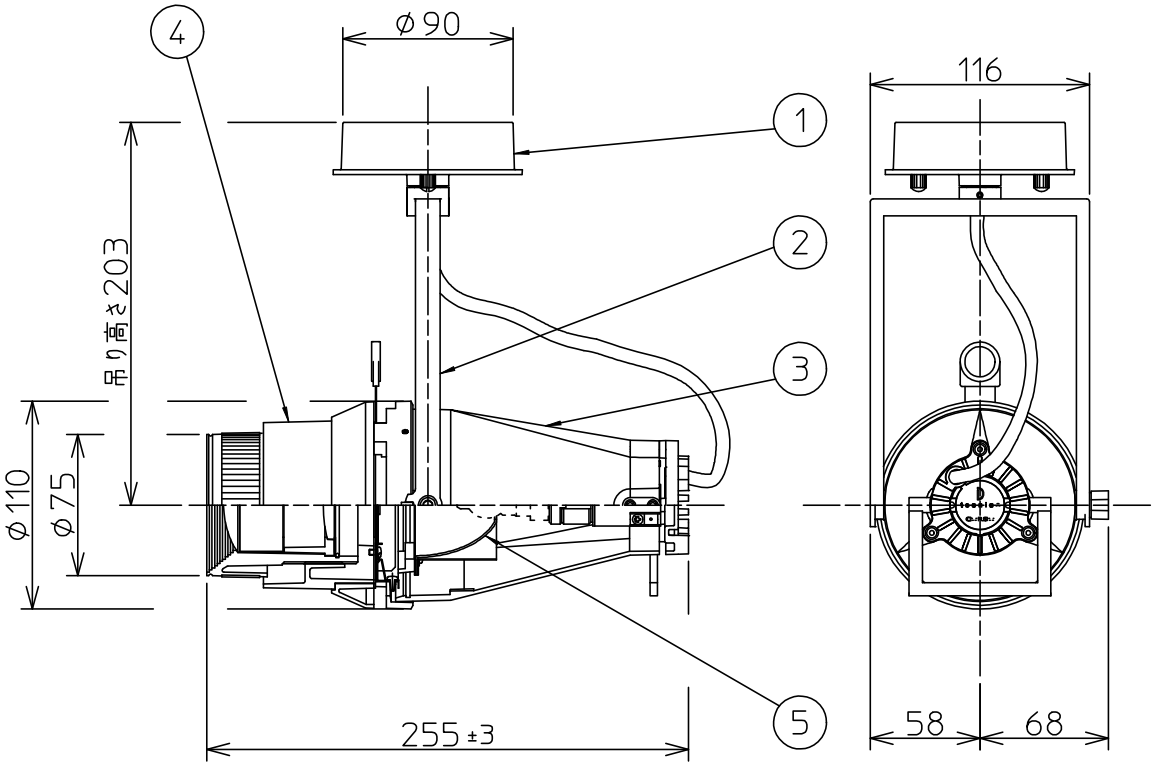

⚠ 安全に関するご注意

- この器具は，一般通常環境の屋内天井直付専用器具です．一般通常環境以外の所、傾斜天井、屋外、湿気の多い所、水気のかかる所、壁面、床面では使用しないでください．落下・感電・火災の原因になります．
- 電源電圧は、器具銘板に記載されている電圧 ±6%内でご使用下さい．また、電源周波数は器具銘板に従って正しく使用してください．感電・火災の原因になります．(インバータおよび白熱灯器具は50Hz・60Hz共通です)
- この器具は木ねじ取付専用器具です．必ず木ねじ(2本)で補強材のある位置に取付けて下さい．落下原因になります．
- 被照射面までの距離は器具本体表示または説明書に従って0.5m以上離して施工してください．被照射物の変質・変色または火災の原因になります．

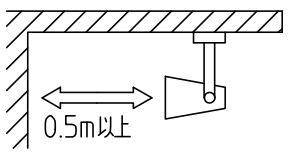

No.	部品名	材質	備考
5	反射板	アルミ板	シルバー電解(エンボス)
4	レンズホルダー	アルミダイカスト	ダークグレー塗装
3	灯具	アルミダイカスト	ダークグレー塗装
2	アーム	アルミダイカスト	ダークグレー塗装
1	フランジ	アルミダイカスト	ダークグレー塗装

機能	一般用
取付場所	屋内　天井直付専用
電源接続	□出し線
消費電力	81 W　定格電圧 100V
適合ランプ付(別売)	マルチレイアPRO®・クリア 90 W × 1灯　□金 E11
器具重量	約 1.5 kg

特記事項
1/2照射角 21°
※ピント調整距離は1m~10m
ゴボホルダー付

スイッチ無し

鹿毛　曽川　①

第三角法　（単位：mm）

大光電機株式会社