番号	品名	個数	材料／材質／規格	備考
1	本体	1	SPC t0.6	メラミン焼付灰(N-6)
2	底蓋	1	SPC t0.8	メラミン焼付灰(N-6)
3	アースリベット	1	黄銅	
4	アースリード	1	VSF1.25mm²	
5	口出リード	8	HVSF0.75mm²	
6	ブッシング	1	ファイバー t0.8	
7	絶縁被覆付閉端接続子	2	CE1	
8	銘板	1		
9	PL表示ラベル	1		

納入仕様図面

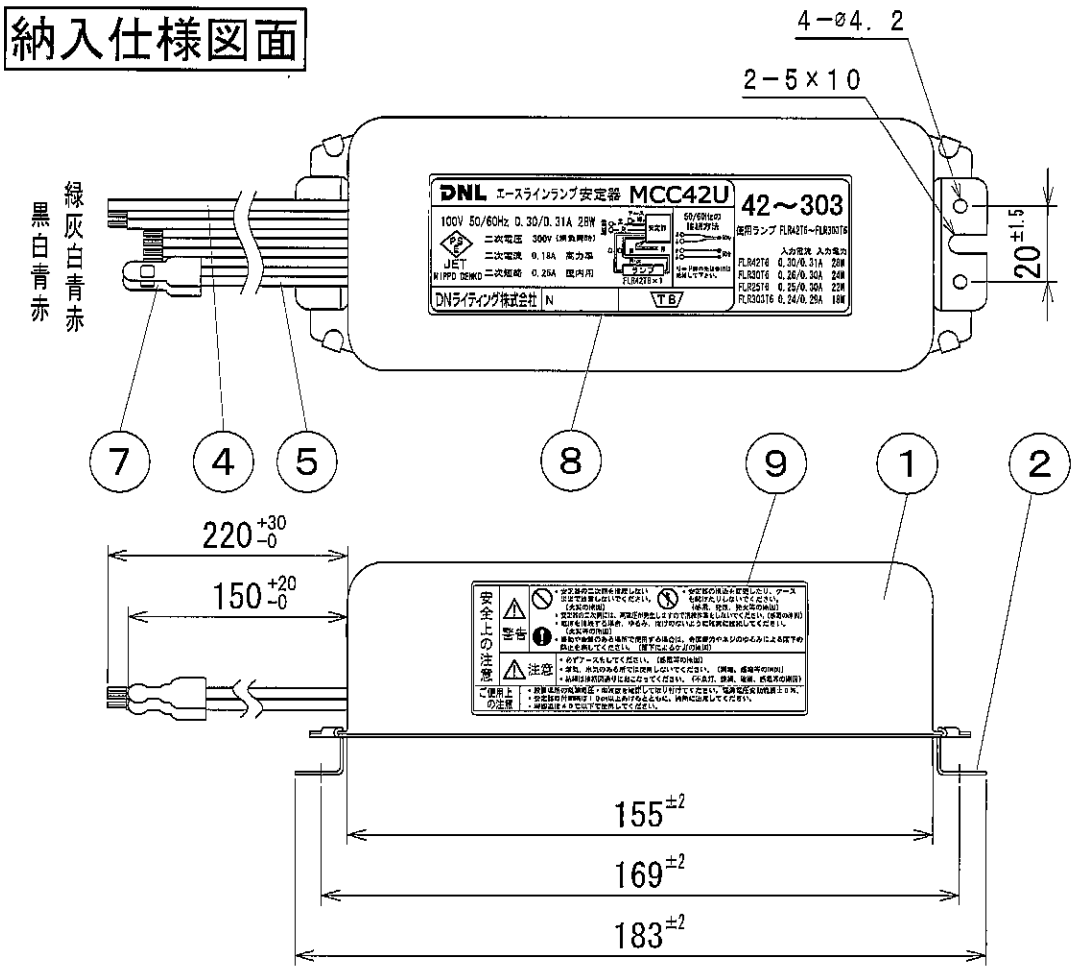

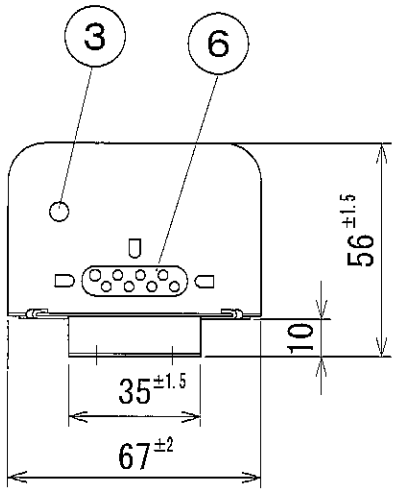

電源 入力電圧AC100V　周波数 50Hz／60Hz切換　使用場所 屋内用

安定器形式	適合ランプ	入力電流 (A)	入力電力 (W)	二次電圧 (V)	二次電流 (A)	二次短絡電流 (A)	力率
MCC42U	FLR42~303T6/5D/510	0.30/0.31	28	300(無負荷時)	0.18	0.26	高力率

名称	エースラインランプ用電磁安定器 MCC42U	単位	尺度
		mm	1/2(A4)

販売元 DNライティング株式会社

ニッポ電機株式会社

設計	製図	検図		図番
伊藤田	当間	大石	山川	10102A-1G