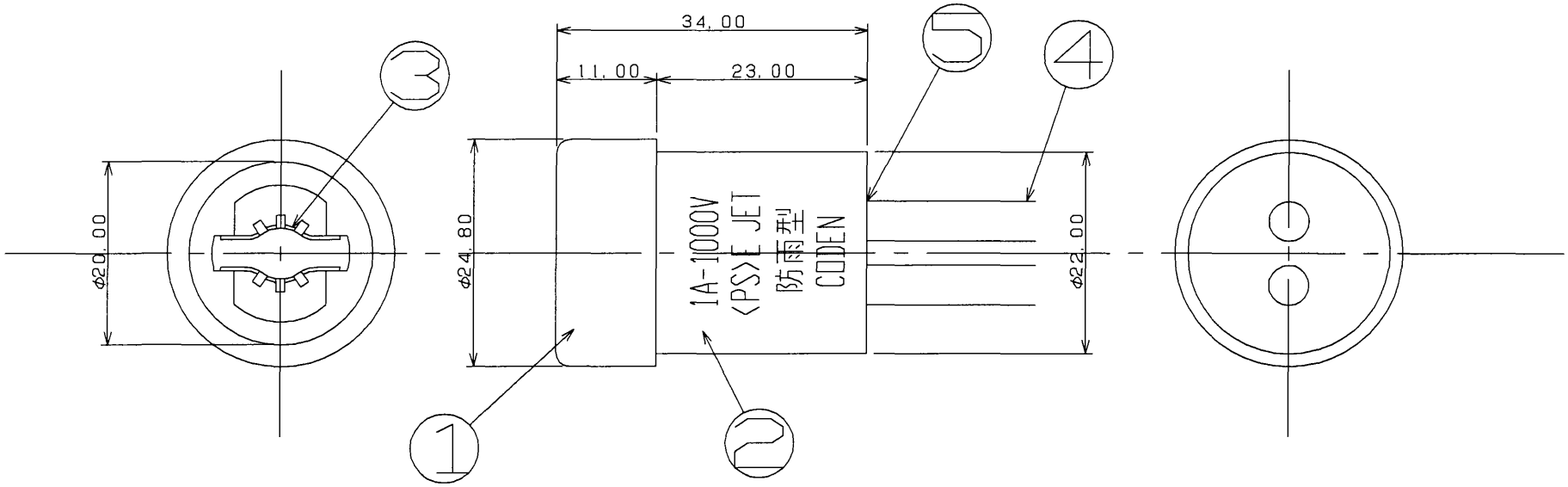

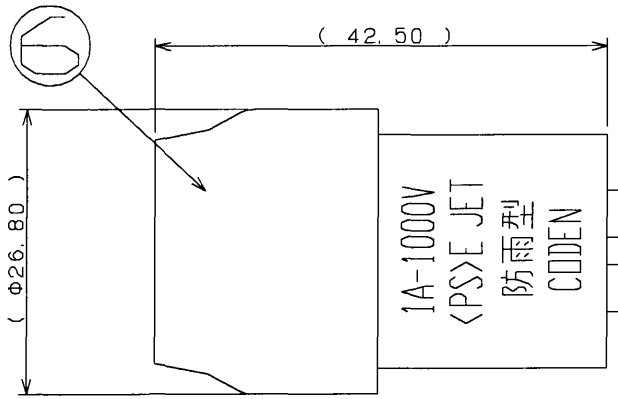

仕　様

型式認可番号	<PS>E JET
定格電圧	1000V
定格電流	1A
接触抵抗	ランプとソケットを接続してランプ電極抵抗値を除去した時の抵抗値は DC1Aを流して50mΩ以下のこと
耐電圧	充電部と非充電部にAC1500Vを1分間またはAC1800Vを1秒間印加して異常なきこと
絶縁抵抗	過電流継電器の感電電流は、1mAとする 常温、常湿で充電部と非充電部間、電極間に DC500Vメガーにて100MΩ以上
電線保持力	リード線の引き出し口に真っ直ぐの方向に、49Nの引っ張り加重を1分間加え接続部に異常なきこと
使用環境温度	ランプソケット本体は、0～50℃において各部に異常なきこと
防水性能	防水カバーを装着したソケットに、適合ランプを差し込み 水深100mmにて3分間浸水 浸水後、DC500Vメガにて10M以上のこと

使用電線　仕様

品　名	FL30/0.18
型式許可番号	<PS>E JET
定格電圧	1000V

No	品　名	数	規格・材質	備考
1	前ボディー	1	PPS樹脂 ノリル300N	日本GEプラスチック
2	後ボディー	1	PPE樹脂 AN-45	三菱エンプラ
3	端子	2	チタン銅 スリムピン Ni メッキ	阿蘇発条
4	コード	2	FL0.75mm2	KHD
5	接着剤		ビニールボンドVL-30	コニシ
6	防水カバー	1	シリコンゴム TSE221-5U(東芝シリコン)	コーシン
7				
8				
9				
10				

No	日付	変更事項	担当者
1	2006.07.13	CAD投入	佐久間
2			
3			
4			
5			

参考図	0100A-101		
図番	0100A-201	承認	検図	製図
名称	PS-7Bダブルランプソケット	藤田 2006.07.13	藤田 2006.07.13	幸田 1998.05.18
仕向		公差	尺度	単位
プリンス電機株式会社		±0.3	2/1	mm

A3

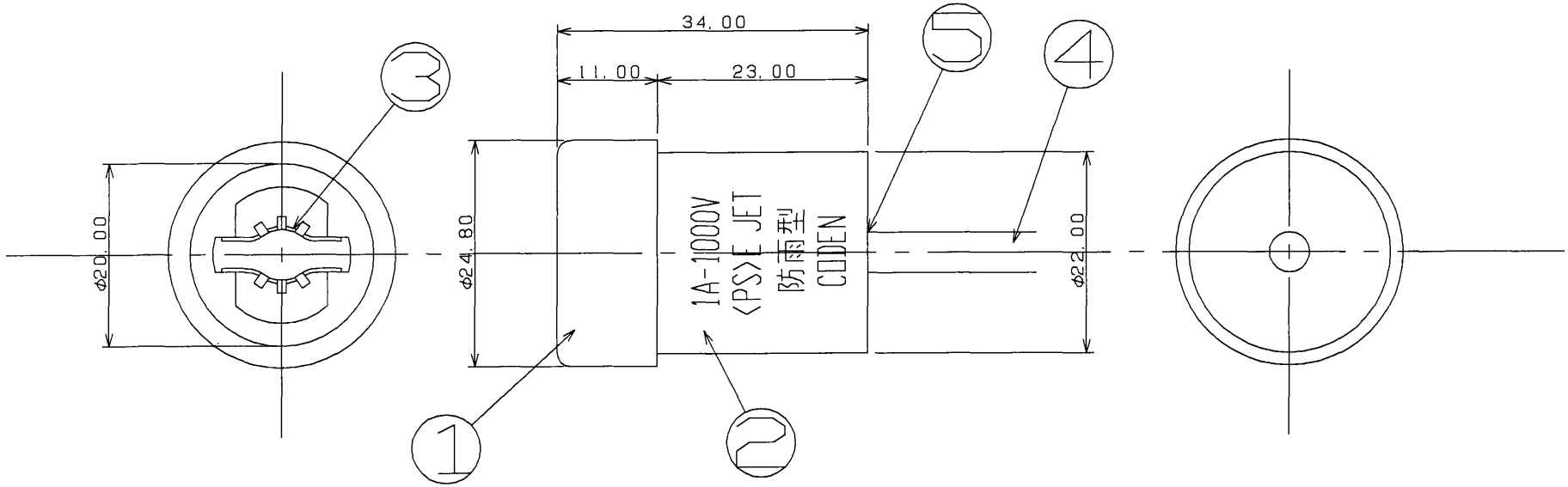

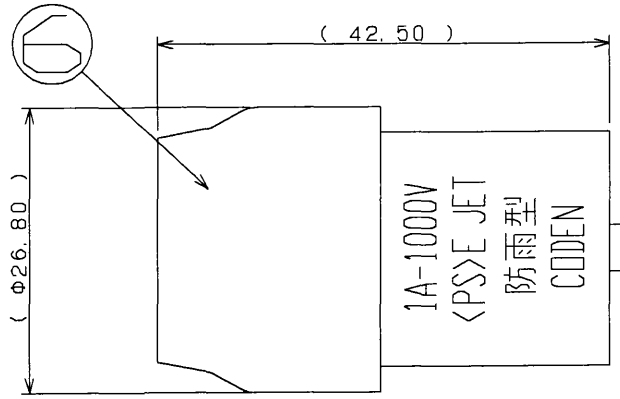

仕　様

型式認可番号	＜ＰＳ＞Ｅ ＪＥＴ
定格電圧	１０００Ｖ
定格電流	１Ａ
接触抵抗	ランプとソケットを接続してランプ電極抵抗値を除去した時の抵抗値は ＤＣ１Ａを流して５０ｍΩ以下のこと
耐電圧	充電部と非充電部にＡＣ１５００Ｖを１分間またはＡＣ１８００Ｖを１秒間 印加して異常なきこと
絶縁抵抗	過電流継電器の感電電流は、１ｍＡとする 常温、常湿で充電部と非充電部間、電極間に ＤＣ５００Ｖメガーにて１００ＭΩ以上
電線保持力	リード線の引き出し口に真っ直ぐの方向に、４９Ｎの引っ張り加重 を１分間加え接続部に異常なきこと
使用環境温度	ランプソケット本体は、０～５０℃において各部に異常なきこと
防水性能	防水カバーを装着したソケットに、適合ランプを差し込み 水深１００ｍｍにて３分間浸水 浸水後、ＤＣ５００Ｖメガにて１０Ｍ以上のこと

使用電線　仕様

品　名	ＦＬ　３０／０．１８
型式許可番号	＜ＰＳ＞Ｅ ＪＥＴ
定格電圧	１０００Ｖ

No	品　名	数	規格・材質	備考
1	前ボディー	1	PPS樹脂 ノリル300N	日本GEプラスチック
2	後ボディー	1	PPE樹脂 AN-45	三菱エンプラ
3	端子	2	チタン銅 スリムピン Niメッキ	阿蘇発条
4	コード	1	FL0.75mm2	KHD
5	接着剤		ビニールボンドVL-30	コニシ
6	防水カバー	1	シリコンゴム TSE221-5U(東芝シリコン)	コーシン
7				
8				
9				
10				

No	日付	変更事項	担当者
1	2006.07.13	CAD投入	佐久間
2			
3			
4			
5			

図番	0099A-201
名称	PS－7Bシングル ランプソケット
仕向	
プリンス電機株式会社	

参考図	0099A-101	
承認	検図	製図
藤田 2006.07.13	藤田 2006.07.13	幸田 1998.05.18
公差	尺度	単位
±0.3	2／1	mm

A3