※施工上の注意とご使用上の注意はカタログ・取扱説明書をお読みください。

部番	部品名	個数	材質	摘要
1	ガード	1	SUS Ø3.2	エポキシポリエステル粉体塗装・クリヤー
2	取付金具	2	SUS t1.2	エポキシポリエステル粉体塗装・クリヤー
3				
4				
5				
6				

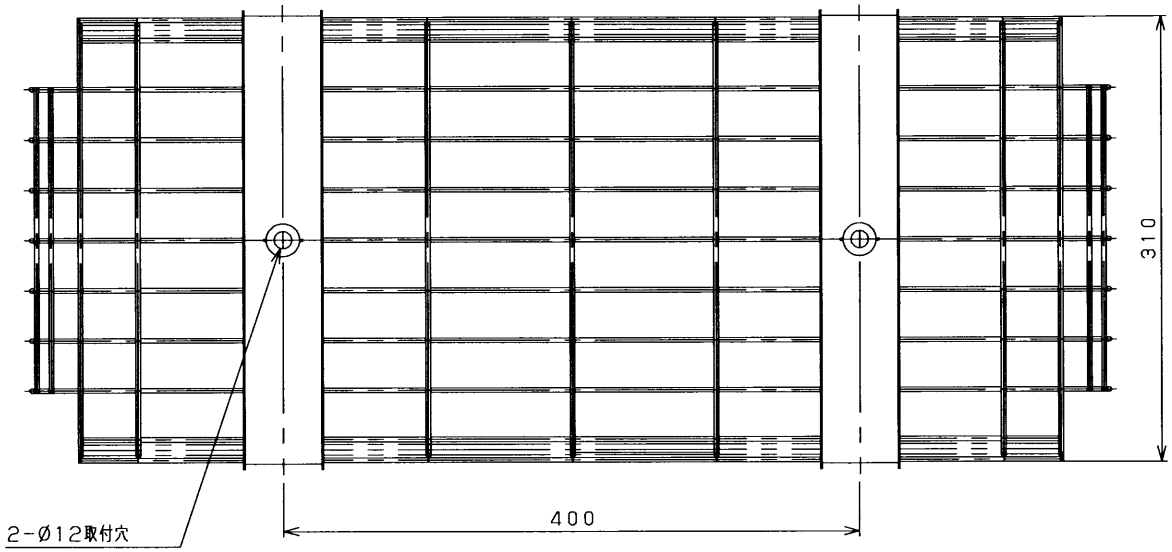

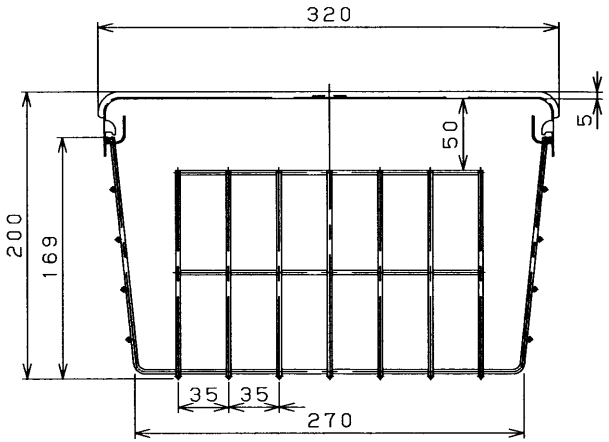

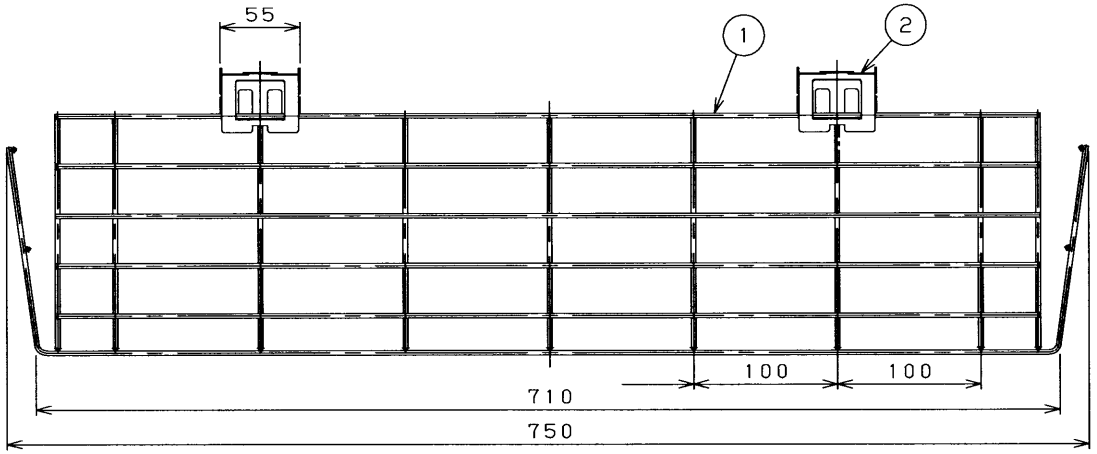

⚠安全に関するご注意

- 腐食性ガスの発生する場所などではご使用になれません。
  落下の原因となります。
- ガードは確実に取り付けてください。
  落下の原因となります。
- 本器具は天井直付専用です。
  指定以外の取付を行うと器具落下の原因となります。

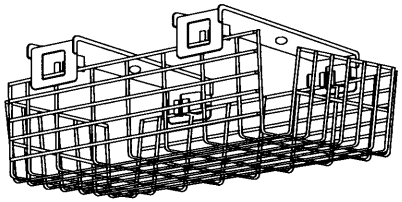

注）器具と天井面の間に5mmのすき間ができます。

電圧(V)	適合器具	質量(kg)		
		1.7	形名	FBG-22000S
			品名	東芝照明器具用ガード
承認	担当		図番	AA2008-00118-01
高井	石井			
単位 mm	第三角法		東芝ライテック株式会社	

FBG-21SF → FBG-22000S