NEC

SIZE:A4 (Ver.0004)

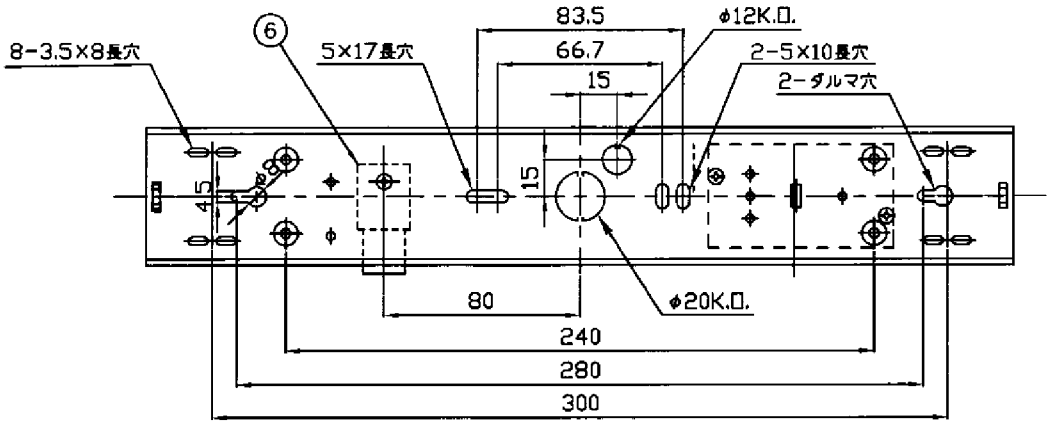

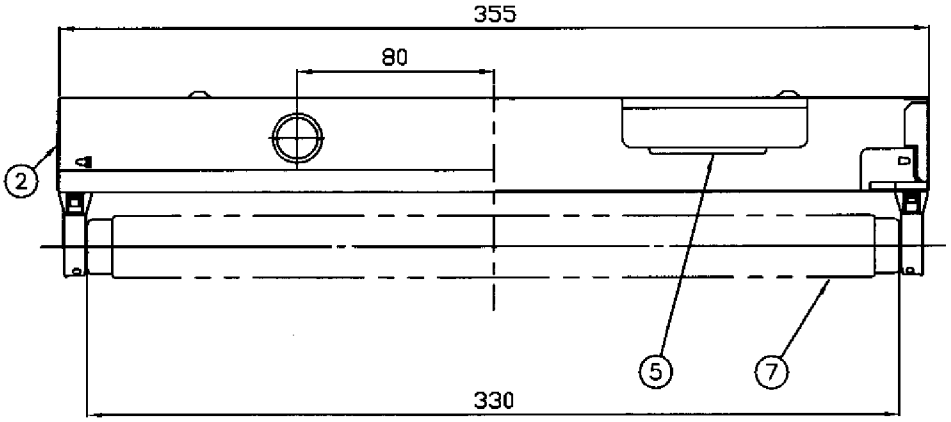

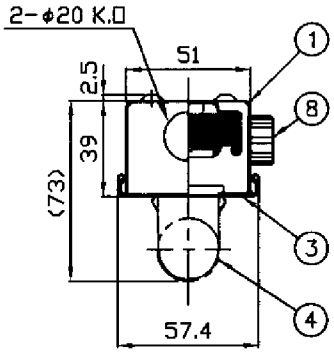

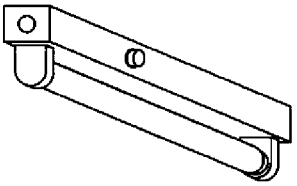

⚠ 安全に関するご注意

- 一般屋内用器具です。
  屋外や水気・湿気のある場所では使用できません。
  絶縁不良による感電の原因となります。
- 周囲温度は、5℃～35℃の範囲でご使用ください。

（注意）

1）電源口出線は、器具中央K.Oより器具外に150mm以上引出せる長さとする。

番号	名称	材質	数量	備考
10				
9				
8	グロースタータ		1	FG-7E
7	蛍光ランプ		1	FL10(別梱包)
6	グローソケット	PP	1	
5	安定器		1	FBA(B)-11L-U10
4	ランプソケット	PC	2	K-7130
3	反射笠	アルコート鋼板 t0.4	1	表:白色 裏:アイボリー色
2	側板	アルコート鋼板 t0.6	2	表:アイボリー, 裏:グレー
1	本体	アルコート鋼板 t0.4	1	

殿

M-1114-A B

承認	検図	設計	尺度	1／3	発行	・・
木原	藤原	荒	LF-97036D			

FD

NECライティング株式会社