Shinko

RoHS Compliance

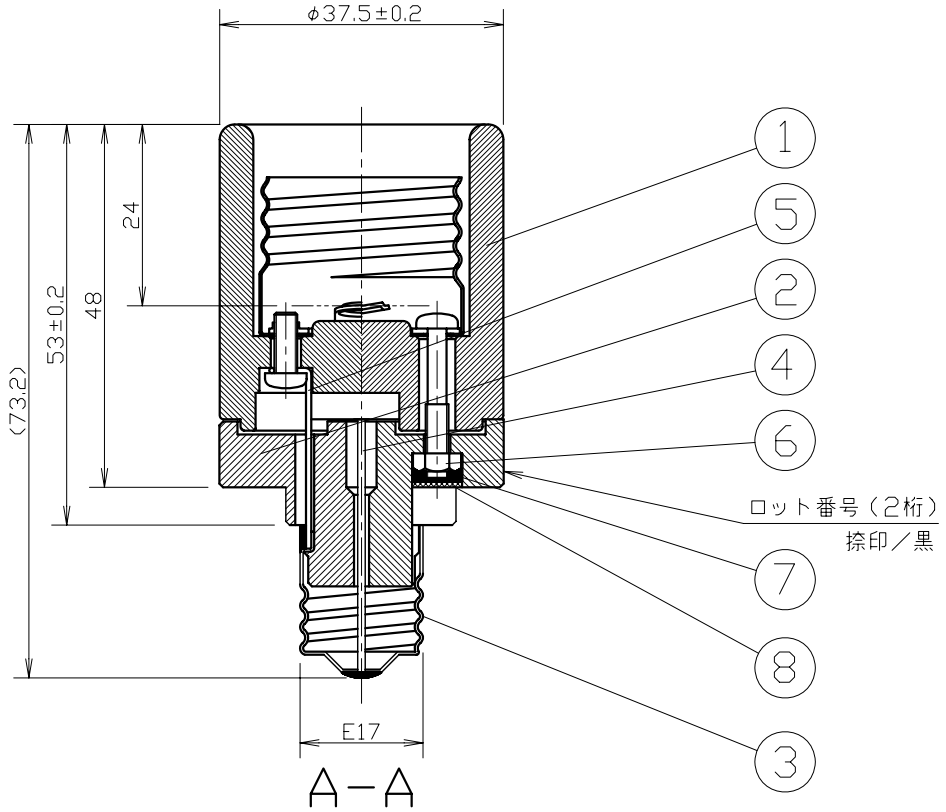

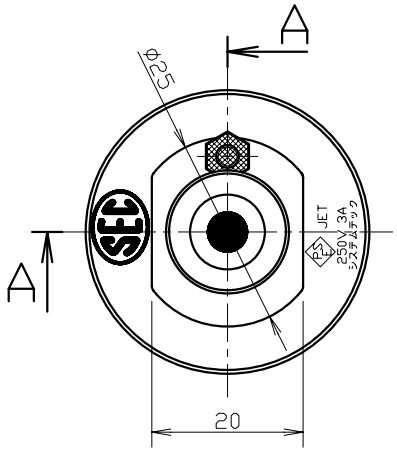

ITEM 符番	PART NAME 部品名	MATERIAL FINISH 材質 処理	TYPE STYLE NO, 形式 タイプ NO,	Q'TY 数量	NOTE 備考
8	封止材	シリコンゴム		1	
7	封止材	セラミック		1	
6	六角ナット	ステンレス	M3	2	
5	内部リード線	錫メッキ軟銅線	φ0.7	1	
4	内部リード線	錫メッキ軟銅線	φ1.0	1	
3	E17用口金	C2680(Niメッキ)		1	
2	E17用口金本体	セラミック	アルミナ	1	
1	E26ソケット	磁器	#2611	1	斉田工機（株）

質量：110g

一般公差は±0.25とする。

DEVISION 訂正	DATE Y/M/D 年月日	NOTE 備考
△		
△		
△		
△		

Characteristics / 性能

Rated voltage/current 定格	Max AC/DC250V 3A	最大ランプ電力	LEDランプ 12W 以下
Contact resistance 接触抵抗	10mΩ or less 以下	耐電圧	1,500V/1分間
Insulation resistance 絶縁抵抗	1000MΩ or more 以上	挿入力	−N 以下
		抜去力	−N 以上

APPROVED 承認		SCALE 尺度	UNIT 単位 mm	適合口金	E26/E17	LED用変換アダプタ	
CHECKED 検図		1/1		ピン間隔		NAME 品名	AD−E26/E17
TRACED 製図	あさが	DATE Y/M/D 年月日	10.10.25	ピン径		CODE NO, コードNO,	35101004
DESIGNED 設計	あさが	TRACED 部署	ENGINEERING 技術課	株式会社 新光電気		DATE Y/M/D 図番	L100162A