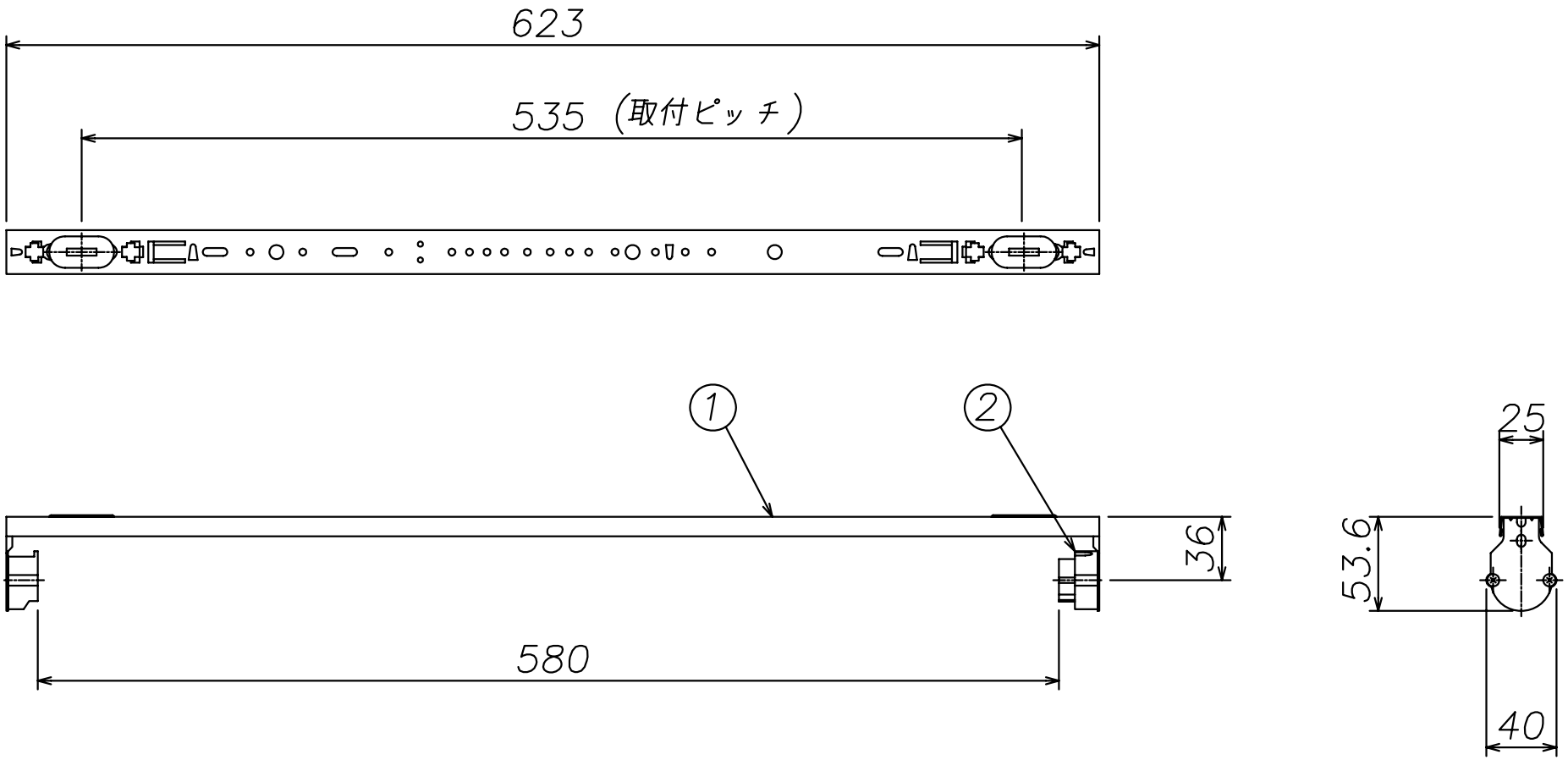

品番	部品名称	材質	員数	備考
2	ランプソケット	P・P	2	
1	本体	亜鉛鋼板	1	

尺度	1／5	三角法	年月日	'11·03·14	品名	S20W 片スプリングサッシ
表面処理		承認	検図	製図	図番	
		平沼	真田	植村	整番	

（株）ミツヤ電器製作所

副番	日付	改定内容	担当

一般公差

呼び寸法	精級	中級
30以下	±0.2	±0.3
30ヲコエ120以下	±0.3	±0.5
120 〃 315 〃	±0.5	±0.8
315 〃 1,000〃	±0.8	±1.5
1,000〃2,000〃	±1	±2