AEROLITE

改訂番号	改訂注記	日付	署名	確認

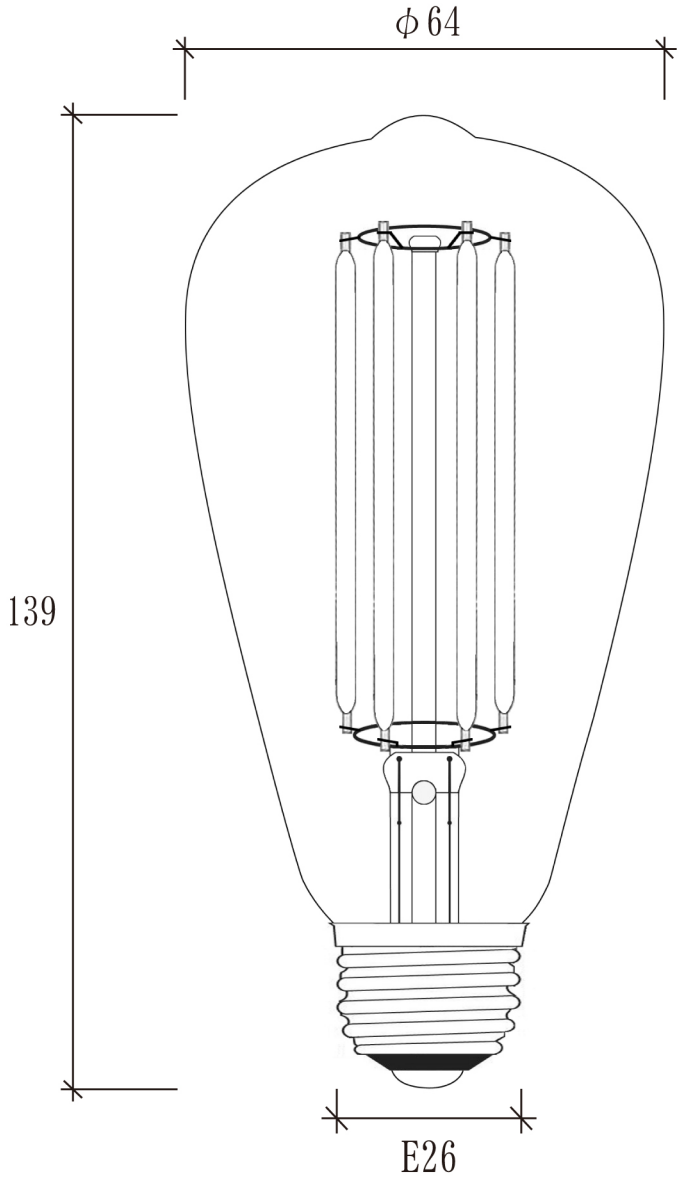

発行
平成27年12月02日
今井

■仕様明細

型　　番	LRTRFLL04/E26/2200K
定格電圧	AC100V(50/60Hz)
消費電力	4W
LEDチップ	F型 4PCs.
全 光 束	400Lm
環境温度	-15 ～ +45℃
寸　　法	φ64mm×139mm
質　　量	49g

※仕様は予告なく変更する場合があります。

作成 C. WJ	縮尺	日付 2015/12/02
確認 K. OKADA	型式 LRTRFLL04	
承認 Y. OZAKI	製品外観仕様図	
発行 Y. IMAI	㈱ 日本エアロテック	