# 納入仕様図面

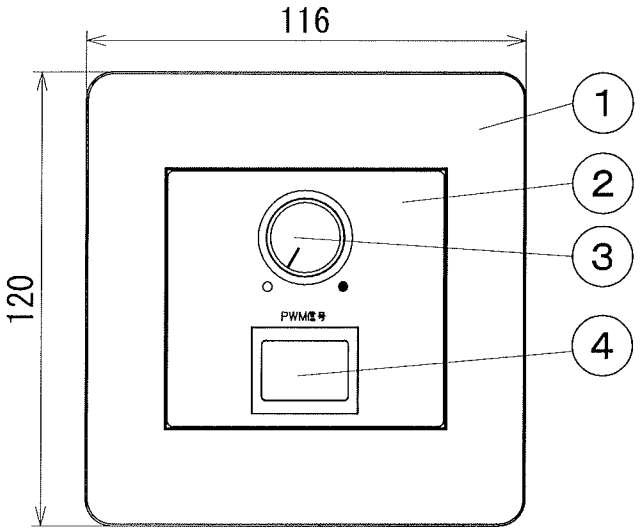


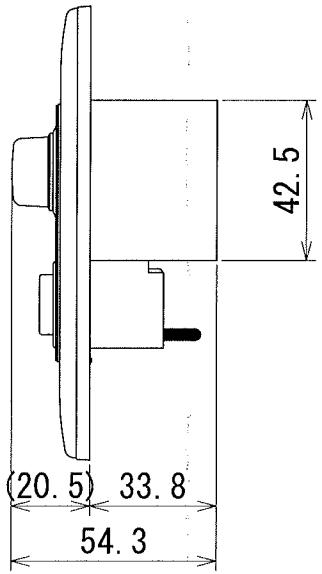


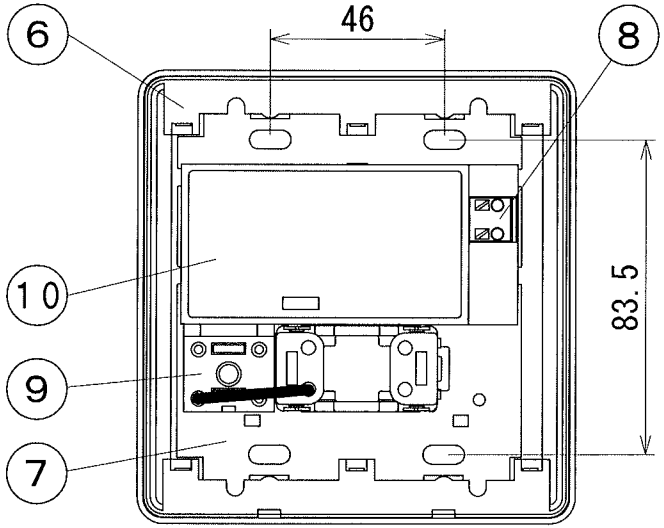


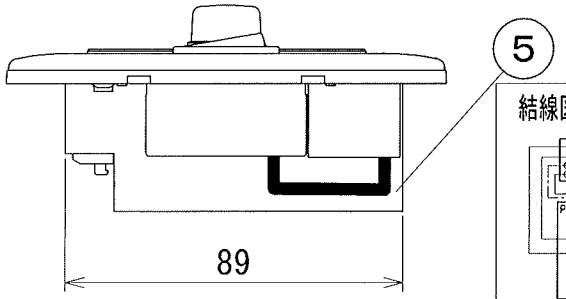


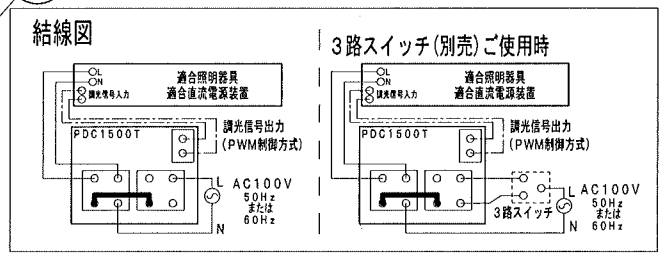


電源 入力電圧AC100V　周波数 50／60Hz共用　※1 調光・調色で使用する場合、調光器が2台必要です。

| 形式 | 適合照明器具、適合直流電源装置 | 連結使用可能台数 |
|---|---|---|
| PDC1500T | SA-LED2-□FPL、HAS-LED□□-FPL、HAS-LED□□-FMZ、HAS-LED□NL28-FPT※1<br>SC3-LED□□-APD、SCF-LED (N) □□-APD、TRE□□-APD、TRD□□-FPD<br>HA-LEDN□□-□-FPL、HO2-LEDN (W) □□-FPL、SO3-LED (N) □□-FPD | 25台まで |
| | ELD2425HD、ELD2435HFD | |
| | ELD24150FD | 5台まで |
| | PDD150DT+ELD2475F ※1 | 8台まで |
| | PDD150DT+ELD24150FD※1 | 5台まで |
| | PDD150DT+ELD24240F※1 | 3台まで |

| 番号 | 品名 | 個数 | 材料／材質／規格 | 備考 |
|---|---|---|---|---|
| 10 | 銘板 | 1 | | |
| 9 | 電源用端子台 | 1 | | |
| 8 | 信号用端子台 | 1 | PA66 | |
| 7 | 金属取付枠 | 1 | SPC t1.6 | 三価クロムメッキ |
| 6 | 化粧パネル枠 | 1 | ABS | |
| 5 | 裏ケース | 1 | SPC t0.5 | 三価クロムメッキ |
| 4 | 電源スイッチ | 1 | 15A 300V | 3路スイッチ |
| 3 | ロータリーツマミ | 1 | ABS | |
| 2 | 操作プレート | 1 | ABS | |
| 1 | 化粧パネル | 1 | ABS | ホワイト |

| 名称 | PWM信号制御調光器 PDC1500T | 単位 | 尺度 |
|---|---|---|---|
| | | mm | 1/2 (A4) |

DNライティング株式会社

| 設計 | 製図 | 検図 | | 図番 |
|---|---|---|---|---|
| 小島 | 鷲尾 | 小松 | 江波戸 | 18B15A-2BE |