JIS-A3 297×420

| 記号 | 図面変更 | 日付 | 担印 |
|---|---|---|---|
| A | 接触片のニッケルめっき廃止他 | 00.7.11 | 宮前 |
| A | 材質変更 (ガラス繊維15%→10%) | 00.11.11 | 宮前 |
| A | 型式記号番号変更 (41-15478→41-25247) | 00.2.21 | 福見 |
| A | PS-E系用 ビスなし取付可能形に変更 | 00.11.15 | 宮前 |
| A | 本体 裏面の材料変更、ネジビスの廃止 接触片の材質変更、取付寸法のミス修正他 | 00.1.25 | 福見 |

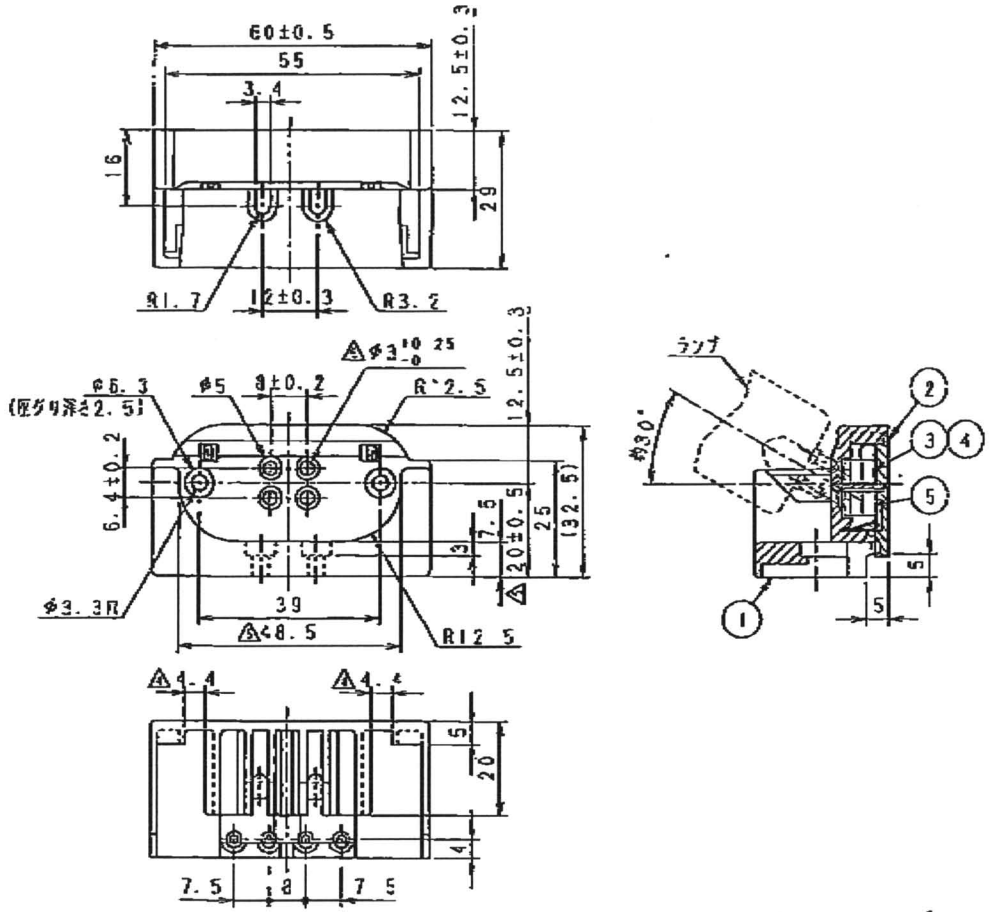


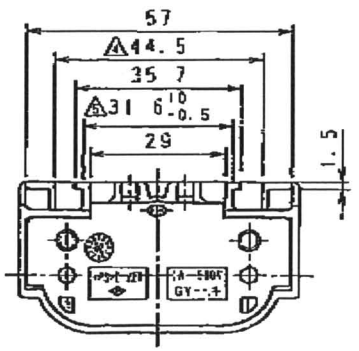


仕様・注記)

1. 適合電球　　：φ0.8, φ1.0 Cu導線および 0.5mm², 0.75mm²より線径二分によりキ型曲げし、平田仕上げが φ1.4以下にすること
2. 電線端子部ロリノース処理なし(非再度型)
3. 連続使用温度　：110℃以下(周囲温度)
4. 電線ストリップ長：10±1mm
5. 定格電流・電圧　：1A 500V
6. ~~型式記号番号　：41-25247~~
7. 製造業者　　：(株)キョウワデバイス
8. 適合口金　　：GY10q

| 変更 | 記号 | 部品名 | 材質 | 型番・仕様 | 備考 |
|---|---|---|---|---|---|
| A | ~~6~~ | ~~ネジビス~~ | ~~カセンガイ~~ | ~~2.6-5~~ | |
| AA | 5 | 接触片C | CSP01-EB | | 10.3 |
| AA | 4 | 接触片B | CSP01-EB | | 10.3 |
| AA | 3 | 接触片A | CSP01-EB | | 10.3 |
| AA | 2 | 筒 | PBT | ガラス繊維15% | |
| AA | 1 | ソケット本体 | PBT | ガラス繊維15% | |

| | | | |
|---|---|---|---|
| 概略図 | | 名称 | コンパクト蛍光灯用ソケット |
| 組立図 | | | T-131(GY-L) |
| 展開図 | | | |
| R寸法 | 第3角法 | 承認 | 宮前 |
| 1/1 | 単位 mm | 検図 | 福見 |
| | | 製図 | 福見 |
| 日付 | 99-11-11 | 図番 | E-P-35498--5 |

岩崎電気株式会社

(IP03 085)