2011/07/01

スポットライト

H23年グリーン購入法適合品

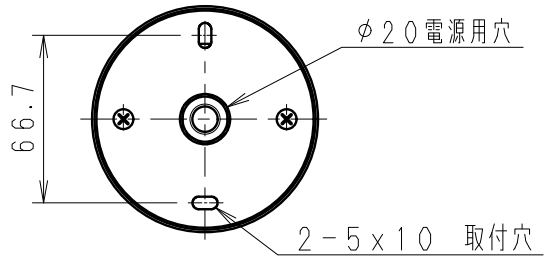

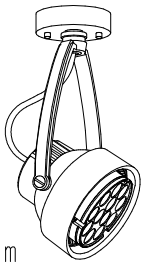

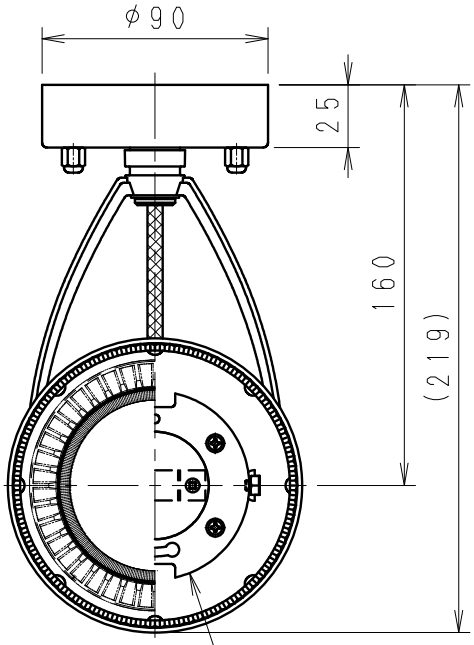

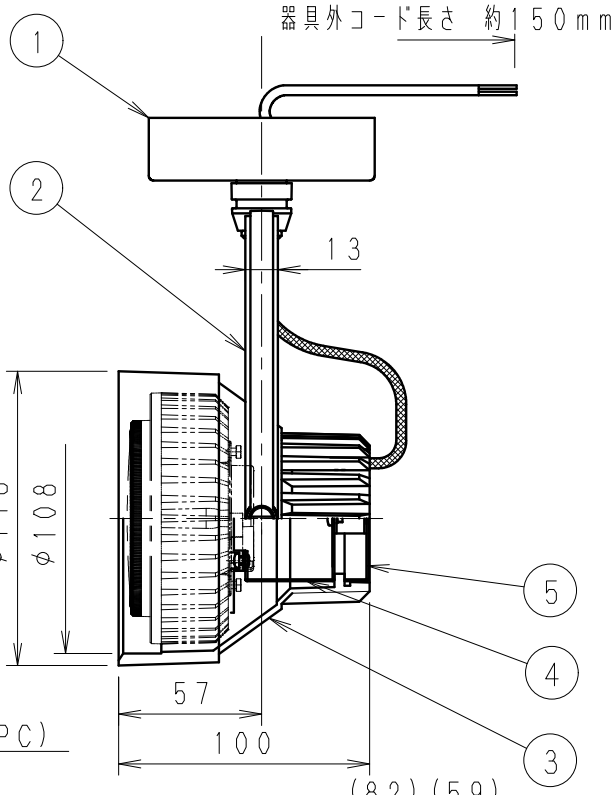

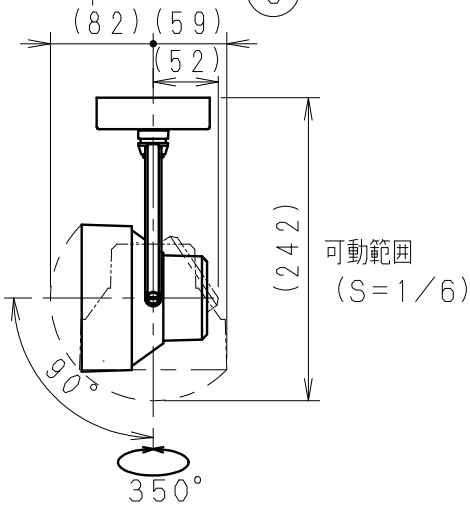

定格光束（lm）	総合効率（lm/W）
697	78.3

狭角配光タイプ

※定格光束／総合効率はLEDランプRA-601Mでの測定値です。

※LED素子は白熱灯・蛍光灯などの一般光源に比べ バラツキが
あるため発光色、明るさが異なる場合がありますのでご了承ください。

※パイロットランプを内蔵したスイッチとの組合せでは、LEDが完全に
消灯しない場合があります。

白 日塗工：N-93・マンセル：N9.3（近似値）

定格電圧（V）	周波数（Hz）	入力電流（mA）	消費電力（W）
AC100	50/60	154	8.9

部番	部品名	材質・素材厚	数量	備考
8				
7				
6				
5	カバーセット	鋼板・t0.8	1	白艶消
4	ソケット	亜鉛鋼板・t0.8	1	
3	本体	アルミダイキャスト	1	白艶消
2	アーム	アルミダイキャスト	1	白艶消
1	フランジ	鋼板・t1.0	1	白艶消

特記事項
・調光不可
・設計寿命 約40,000h

型番
ERS3781W

適合ランプ 球別	LEDZランプ ディスク100 口金：GX53 Ra85
W・数	最大 8.9Wx1
器具質量	約 1.3 Kg（ランプ含まず）

承認	検印	作成
新井	宮崎	高橋

尺度 1/3

ENDO

単位 mm 第三角法（JIS A-4） ERS3781W-K 株式会社 遠藤照明