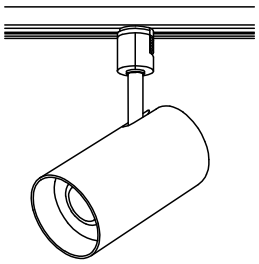

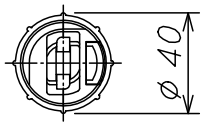

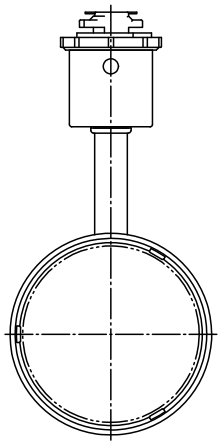

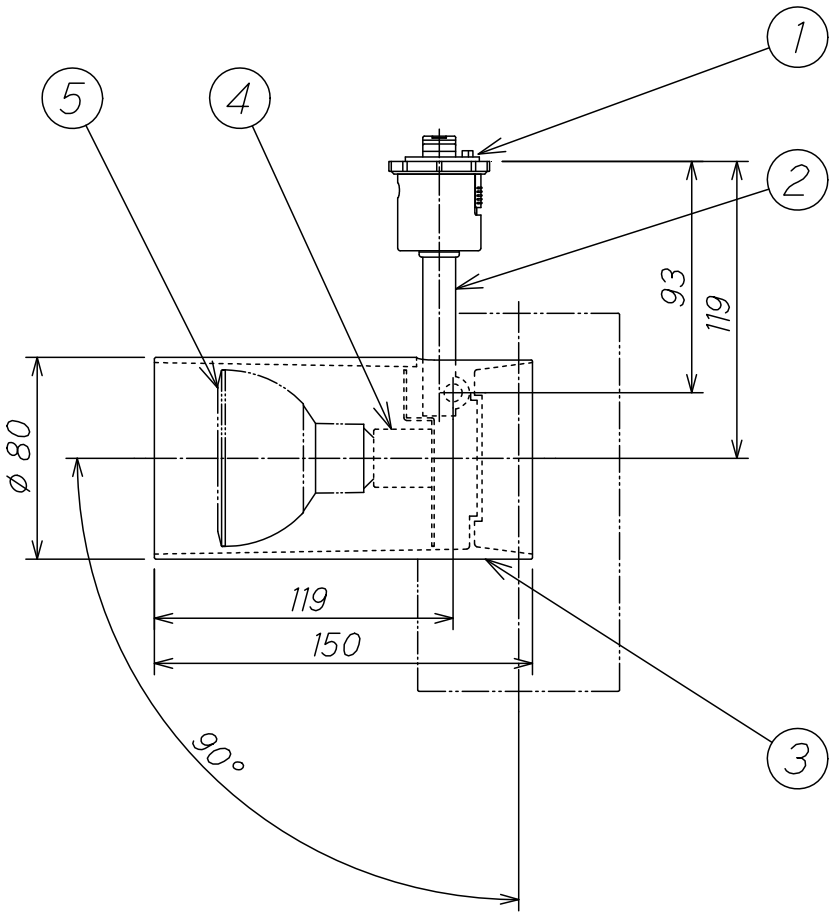

◇調光器は当社LED器具用調光器（位相制御）をご使用ください。
◇調光器を使用する場合は、センサは併用できません。

壁面及び傾斜面取付時の注意
取付面にライティングダクトレール（別売）を水平に取付け
ライティングダクトレールカバー（別売）を併用してください。

LED電球ダイクロハロゲン形 75Wクラス（φ70）	LDR11N-M-E11/D/W,(B)	No.259C,259D
	LDR11WW-M-E11/D/W,(B)	No.259Y,259Z
	LDR11L-M-E11/D/W,(B)	No.258G,258H
適合ランプ		

可動範囲
首振り角度 90°
回転角度 360°

照射面近接限度 10cm

部番	部品名	員数	材質	仕上	備考
8					
7					
6					
5	ランプ	1		別表参照	
4	ソケット	1	磁器		E11
3	本体	1	ADC	オフホワイト色塗装	
2	アーム	1	ADC	オフホワイト色塗装	
1	ダクトプラグ	1	樹脂	オフホワイト	固定リング付

特記事項 ライティングダクトレール
壁面・天井面・傾斜面取付兼用型
ランプ・調光器別売

適合ランプ 別表参照

定格 100V 10.5W

重量 0.7 Kg

作図 上杉	承認 久冨	A H R2	品名 OS 256390
改定 29 8/3 2 R 3/23 / /		尺度 1/3	オーデリック株式会社
/ / /	260705		記号 数量 十一