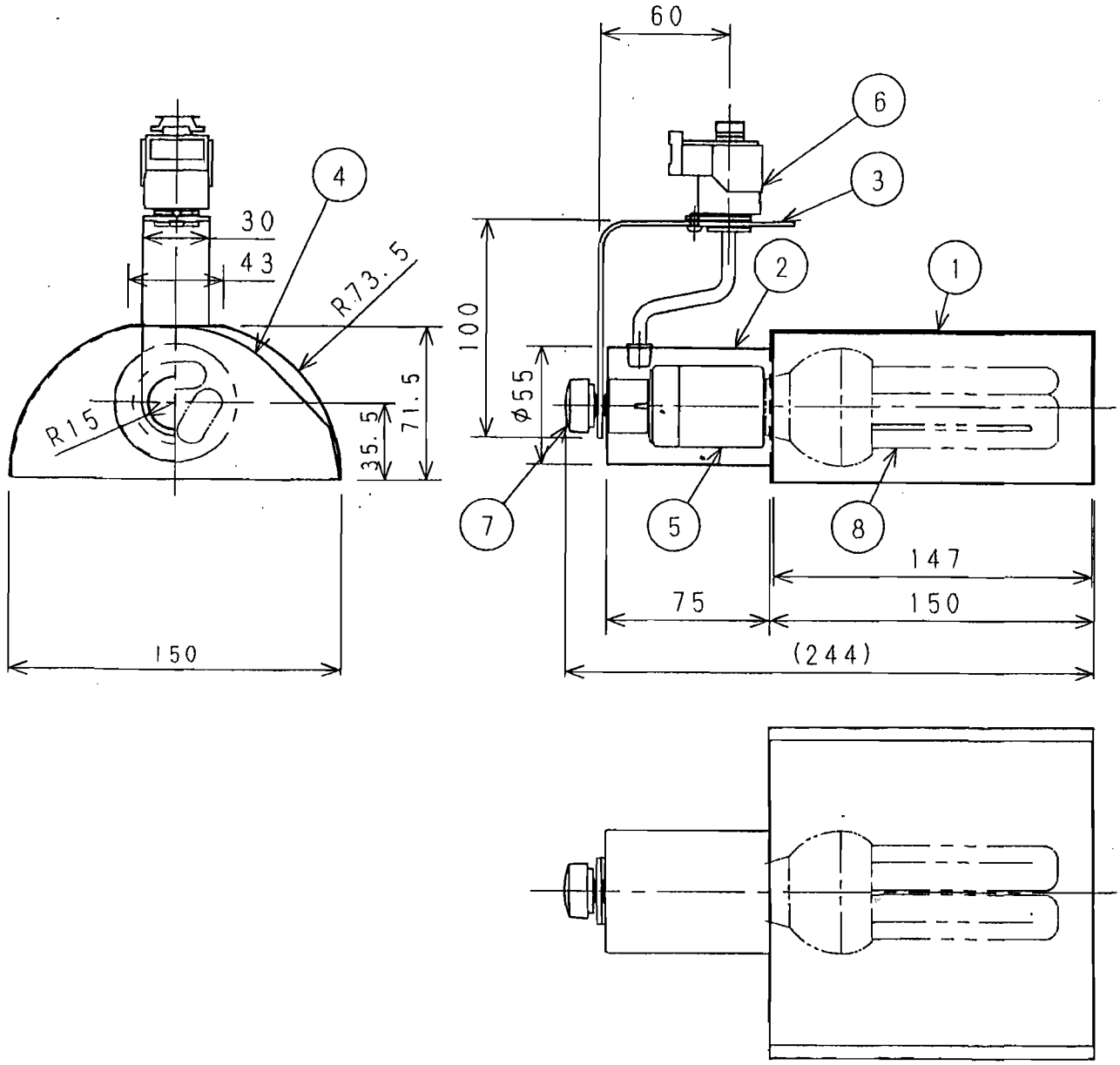


＊重量：0.58kg

| 品番 | 部品名 | 数量 | 材質 | 備考 |
|---|---|---|---|---|
| 8 | 電球形蛍光ランプ | 1 | ガラス | EFD23(ﾜｯﾄ以下) |
| 7 | 化粧ナット | 1 | 樹脂 | M5用　白色 |
| 6 | ダクトプラグ | 1 | 樹脂 | TNH513 LD187 |
| 5 | モーガルソケット | 1 | 磁器 | E-26　2段モーガル |
| 4 | 反射板 | 1 | ALP t0.4 | 鏡面 |
| 3 | アーム | 1 | SEC t2.0 | 白色塗装 |
| 2 | ソケットカバー | 1 | SPC t0.6 | 白色塗装 |
| 1 | 本体 | 1 | SEC t0.6 | 白色塗装 |

注：適合ランプ：EFD23(ﾜｯﾄ以下)
口金E26
当製品にランプは含まれません。

| 年月日 | 来歴 |
|---|---|
| | |
| | |
| | |
| | |

作成　新井　審査　郡

作成日　2001年 6月 5日

プリンス電機株式会社

図名　電球形蛍光灯用照明器具
ＰＦＨ２３１Ｗ

図番　170001-01