IS
C010
K I

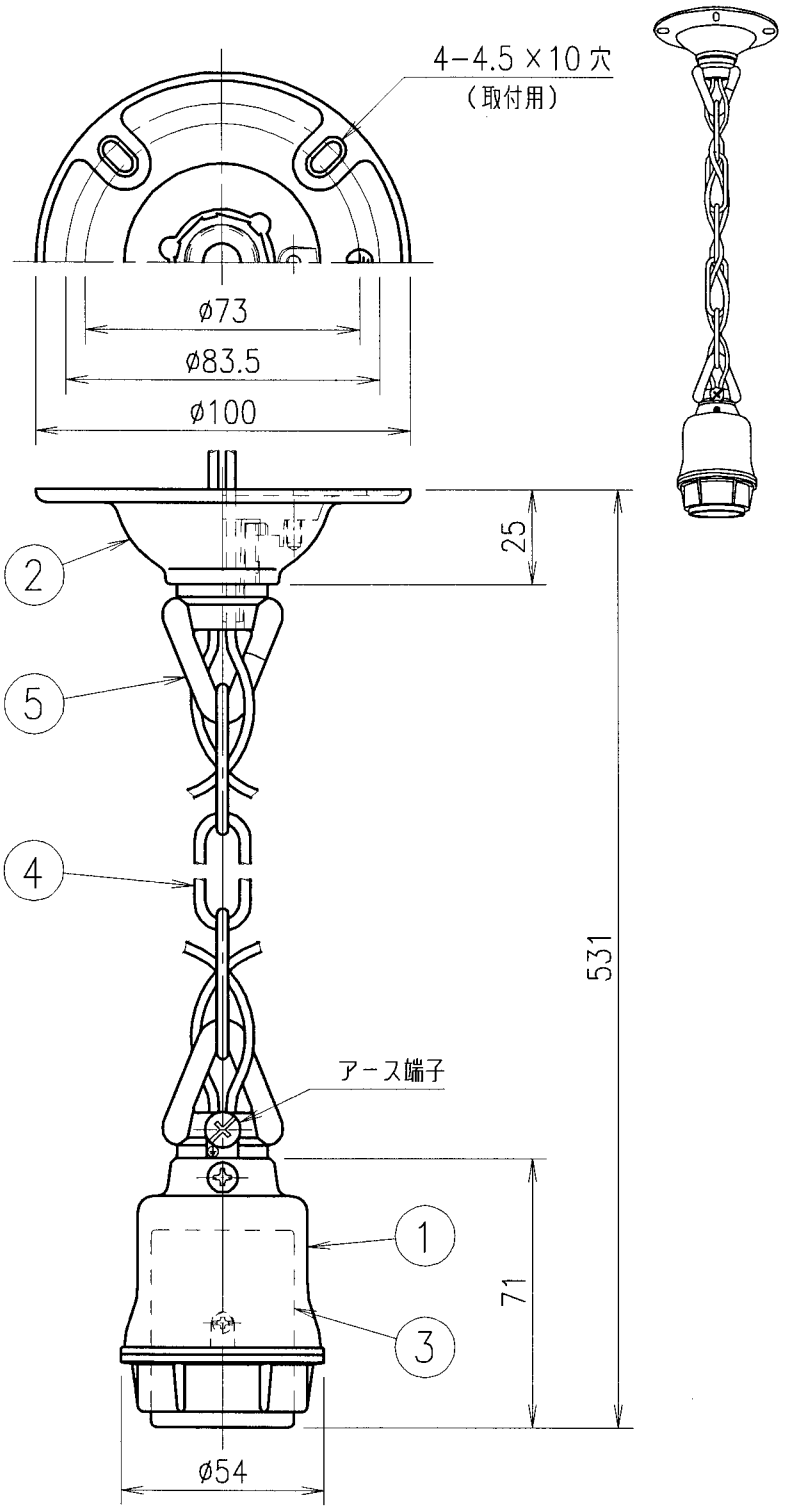

組合せ形式	026−452C
ランプホルダ	026−0
吊　具	F452C

仕上色	グレイ（全艶）（マンセル N7）
適合セード	SAW103 SAN101

口出線	ポリエチレン電線 1.25mm² ×2本 器具外寸法 ：150

適合ランプ			
注1.）メタルハライドランプ			100W
水銀ランプ			80 ~100W
セルフバラスト水銀ランプ			160W
反射形投光電球	屋外用		90 ~180W
	屋内用		90 ~270W

⚠ 安全上のご注意

- ●器具に組み合わせるランプと安定器、及び安定器の定格電圧と周波数を必ず確認して正しく接続してください。間違うと短寿命、焼損、火災の原因となります。
- ●器具は下記の使用環境・条件では、使用しないでください。
  - ・周囲温度が35℃以上の所
  - ・雨や水のかかる所
  - ・屋外及び水気・湿気のある所
  - ・腐食性ガス、可燃性ガスの生じる所
  - ・振動、衝撃の激しい所
  - ・粉塵の多い所
  - ・強い風が吹き抜ける所

許容吊下荷重：5 kg

050412
970225

注）1. メタルハライドランプは低始動電圧形（FECマルチハイエースH）を使用してください。
2. ご使用になるセードの注意事項もご覧ください。

部番	部品名	材質・材厚	数	備考
6				
5	三角環	アルミダイカスト	2	アクリル焼付塗装
4	チェーン	鋼材 ø3	1	電気亜鉛めっき
3	ソケット	磁器	1	E26 耐振形
2	フランジ	アルミダイカスト	1	アクリル焼付塗装
1	ランプホルダ	アルミダイカスト	1	アクリル焼付塗装

品名	チェーン吊灯 026−452C				
質量	420g	単位	mm	尺度	1：2
図番	0001727				

岩崎電気株式会社

CAD 技No2208