	屋外投光用	ハイラックスビームPAR38	○	一般照明用
	屋内投光用			防爆形
	写真用	M150P38SD		非常灯用
	赤外線			その他

口金ねじ部	E26

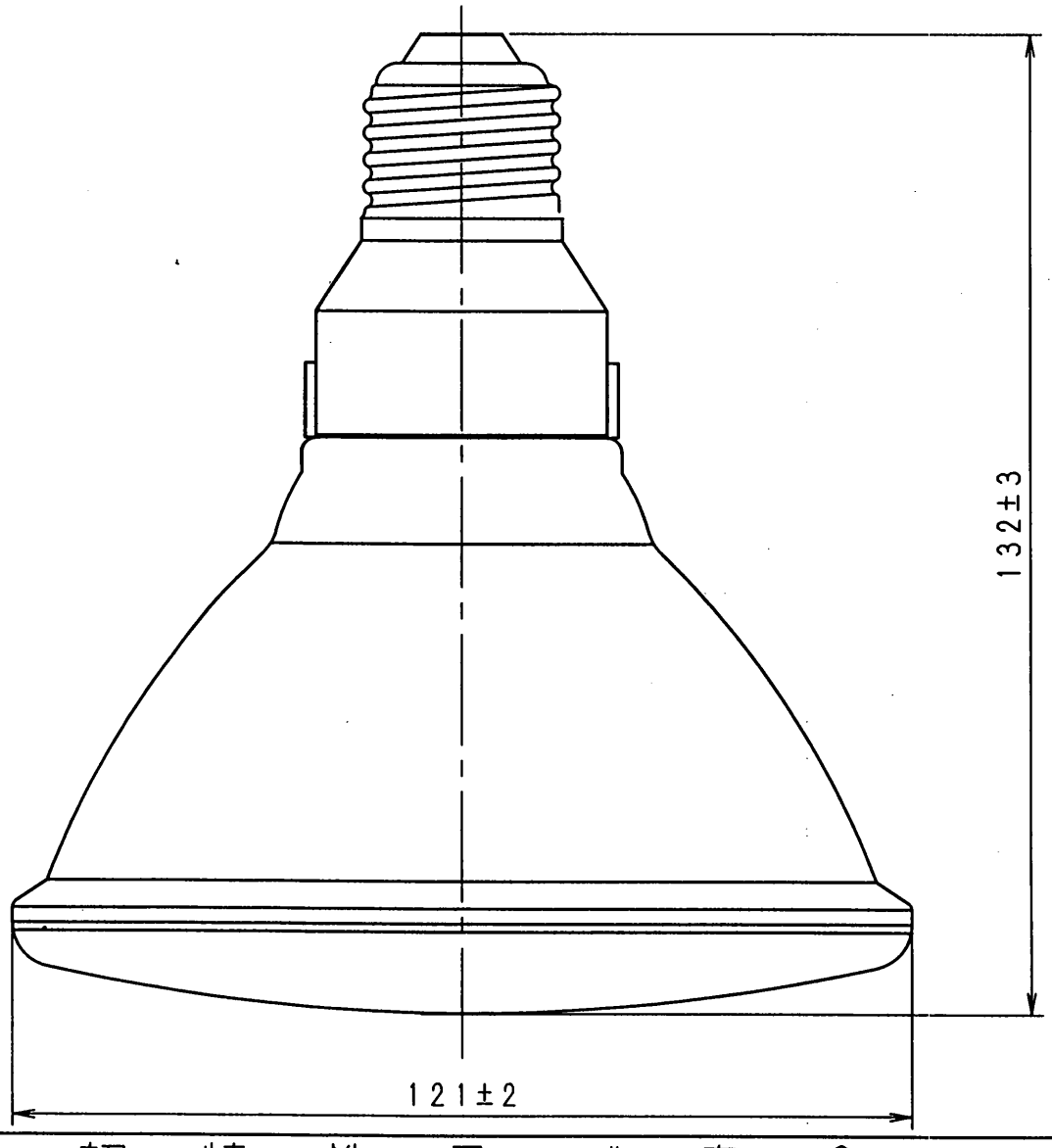

初特性及び寿命					
ランプ電力	W	150	相関色温度	K	6500
全光束	lm	8000	演色評価数	Ra	96
ビーム光束	lm	1500	定格寿命	Hrs.	6000
ビームの開き	°	20			
軸光度	cd	20000			

承認	照査	作成	図面番号	単位	尺度
秋	吉		H0049J	mm	1/1

改訂	0	1	2	3	
日付	'00. 2. 24				
記事	発行				

EYE 岩崎電気株式会社