eDMX4 MAX

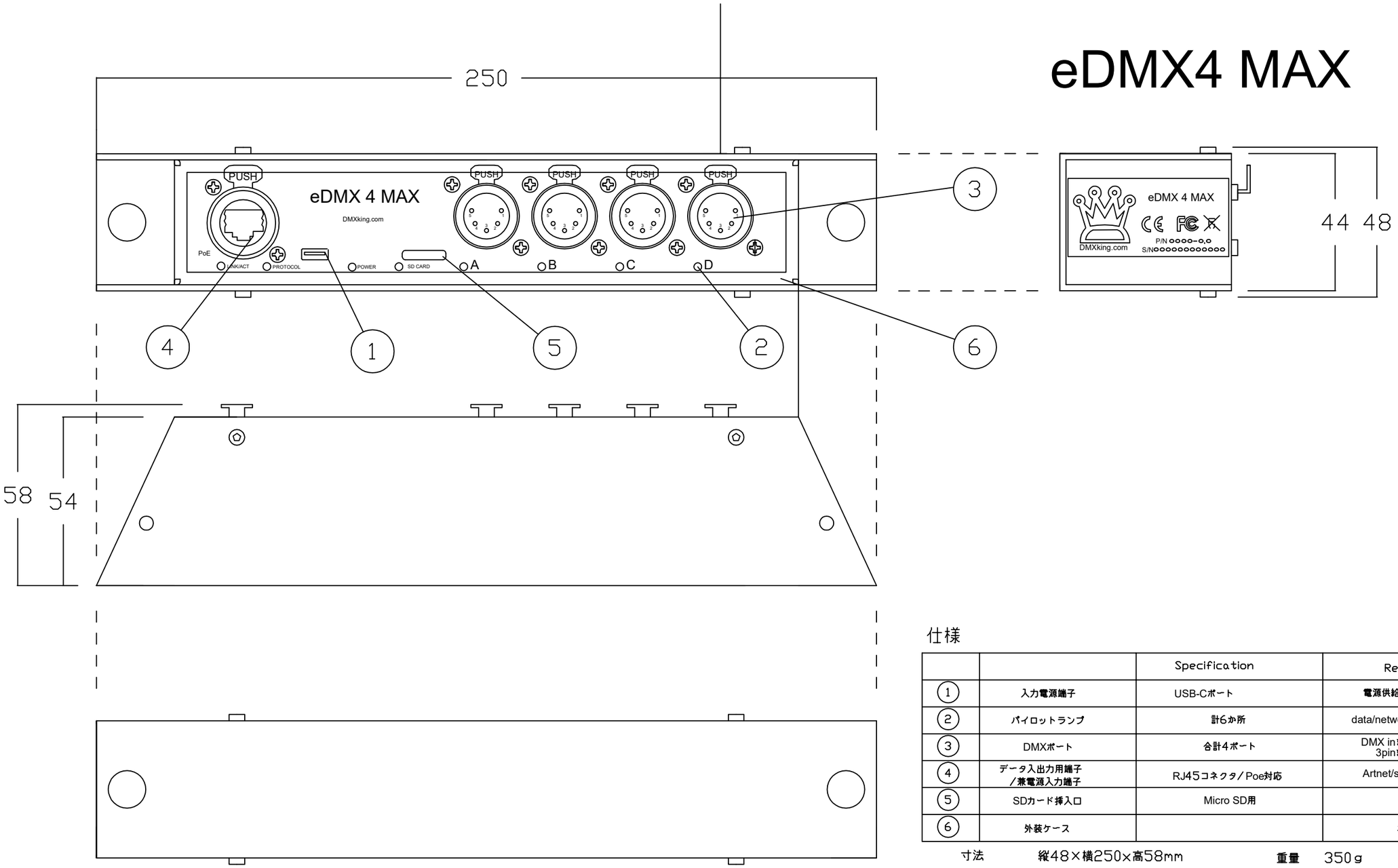

仕様

		Specification	Remark
1	入力電源端子	USB-Cポート	電源供給用
2	パイロットランプ	計6か所	data/netwok/portA~D
3	DMXポート	合計4ポート	DMX inまたはout 3pinまたは5pin
4	データ入出力用端子 ／兼電源入力端子	RJ45コネクタ／Poe対応	Artnet/sACN対応
5	SDカード挿入口	Micro SD用	
6	外装ケース		メタル

寸法　縱48×横250×高58mm　　重量　350g

特記	製品名		図面名称	製図日	尺度（A3基準）	検図	製図	設計	図番
	DMXKing	イーサネットーDMXコンバータ MAXシリーズ	仕様図	2023年04月12日	non	兼子	兼子		DX-4MAX
			株式会社ラセンス						