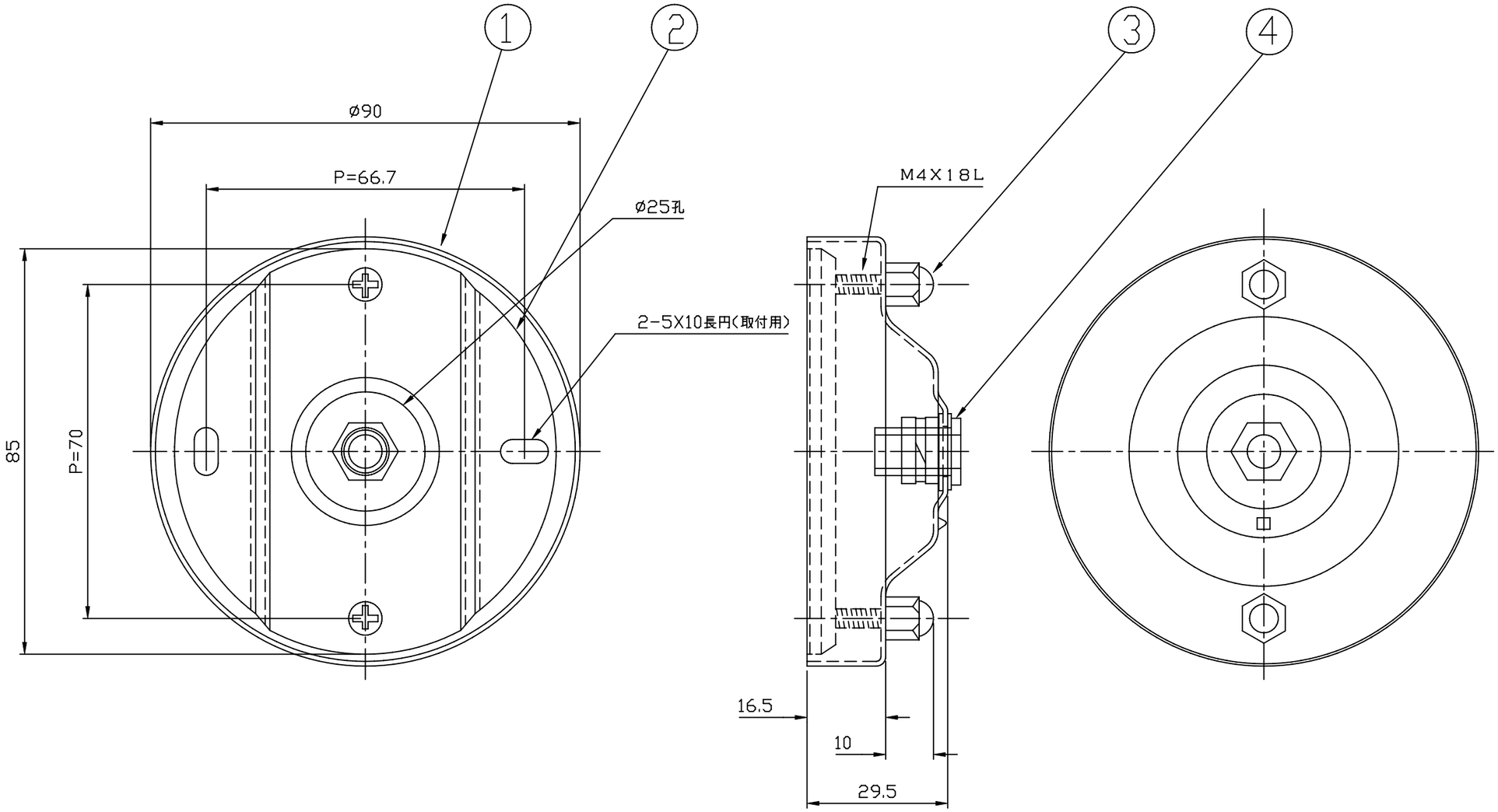

8			
7			
6			
5			
4	アーム取付ネジ	SWRM	ブラッククロメート
3	器具取付ナット	M4長ナット	黒クローム
2	天井取付板	SPG:t1.2	亜鉛メッキ
1	本体	SPC:t1.0	ブラック塗装
部番	部品名	材質	備考

仕上色	鋼板ブラック塗装仕上

重量 150g

2008-6

適合ﾗﾝﾌﾟ									
W・数									
第三角法	尺度	1/1	品名	中座 ブラック					
株式会社 日照									
承認	作成	写図	調査	図番	NRS-1505K				