※施工上の注意とご使用上の注意はカタログ・取扱説明書をお読みください。

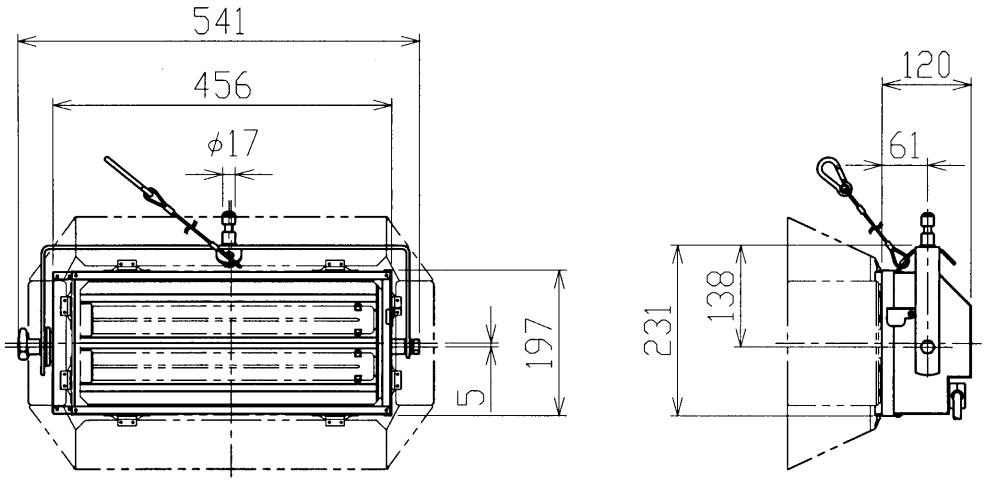

ランプ（別売品）	AL−DL36W/12	電源コード	2PNCT 2mm²×3芯×2m
	AL−DL36W/32	プラグ仕様	AL−C−30P
	（使用ランプ本数2本）	質　量	4.8kg（8面補助リフレクタ付）
		付属品	8面補助リフレクタ：AL−RIFU−BBD−2−2
ソケット	2G11		フィルタホルダ（スチール）422×187：AL-HOLDER-FL-2-2FH
レンズ			
材　質	アルミニウム合金	落下防止ワイヤー	φ3×400
外　装	黒2分艶焼付塗装		

承認 APPROVED BY	検図 CHECKED BY	担当 DRAWN BY	第三角法	名称 TITLE
北田	臼井	前田美	尺度 SCALE 1/10 単位 UNITS mm	2灯式蛍光灯　100V調光型

形名 MODEL AL−FLD−2−2

商品コード CODE NO. 548 11103

図面番号 DRAWING NO. P−CDA−00012−E2327−0002−0

TOSHIBA
東芝ライテック株式会社
TOSHIBA LIGHTING & TECHNOLOGY CORP.

修　正 REVISION No. 1